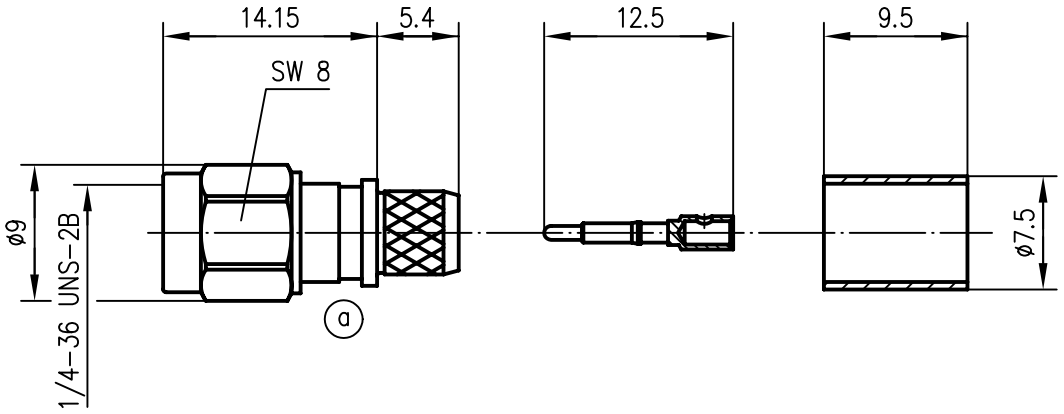

Mechanical characteristics	**Mechanische Eigenschaften**	
cable group	Kabelgruppe	(b) G30: 1.4/3.8 AF Draka, 7808A Belden, CNT-240 Andrew, H 155 Pope, HPF 240, LMR 240 TMS, Low Loss 1.4/3.8, MCR 240 AFB Draka, S 04172 D Suhner, Speedfoam 400 Habia, TZC 500 25 Ericsson, WCX240 NEK/CDT
interface dimensions acc. to	Steckgesicht nach	IEC 60169-15
assembly code	Montageanleitung	(b) C2731
centre conductor	Innenleiter	Crimp
outer conductor	Außenleiter	Crimp
mating life	Steckzyklen	≥ 500
coupling torque	Kupplungsdrehmoment	79 – 113 Ncm (b)

Components	***Bauteile***	***Materials / Material***	***Finish / Oberfläche***
centre contact	Innenkontakt	CuZn39Pb3	Cu1Ni2Au1.27
outer contact	Außenkontakt	CuZn39Pb3	CuSnZn3
other metal parts	sonstige Metallteile	CuZn39Pb3	CuSnZn3
crimp ferrule	Crimprohr	SF Cu w	Ni5Au0.2
insulator	Isolierung	PTFE	
gasket	Dichtung	Silikon	

Änd./rev. Index	Änderungsmitteilung/ revision code	Datum/ date	Name/ name
b	17233	24.11.05	MA
a	15356	24.03.04	GE

2003	Datum/date	Name/name	Werkstoff/ material
gez./drawn	07.11.	BJ	
gepr./appr.	10.11.03	HR	Oberfläche/ finish
Norm/stand.			

Maßstab/scale: 2:1

Benennung/title: SMA Straight Plug
SMA-Kabelstecker

Telegärtner

untol. Maße/ dim. without tolerances according to

Unterl./doc.type: K

Zeichnungsnr./drawing no.: J01150A0618

Ersatz für/ replaces

Maße/dimensions: mm

Original: DIN A4

Alle Rechte vorbehalten / all rights reserved © Telegärtner K. Gärtner GmbH D-71144 Steinenbronn Lerchenstraße 35 Germany Phone: +49 7157 125-0 Fax: +49 7157 125-120 www.telegaertner.com